Schnitt A – A

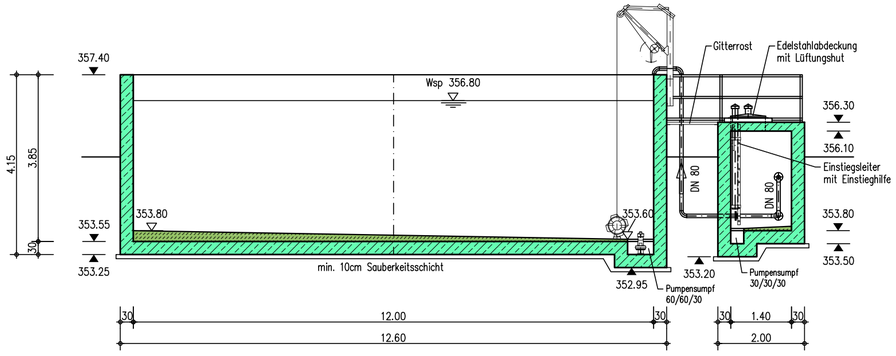

Schnitt B – B

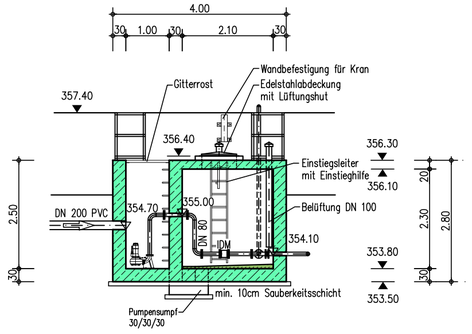

Grundriss

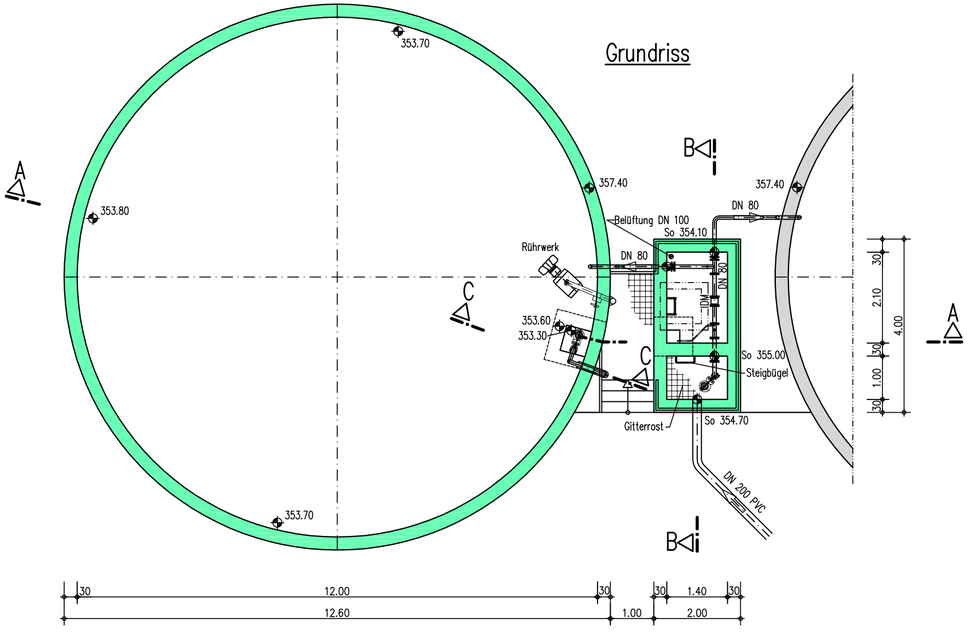

Schnitt C – C

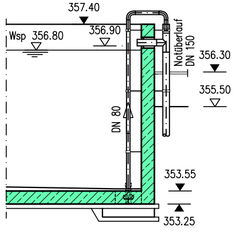

Index	Datum	Name	Bemerkung
04			
03			
02			
01			

Bauherr
Gemeinde Moosthenning
Landkreis Dingolfing – Landau

Projekt
Erweiterung
Kläranlage Moosthenning

Planinhalt
Prozesswasserbehälter
Grundriss und Schnitte

Projekt-Nr.	049804
Beilagen-Nr.	11
Plan-Nr.	2.012-00
Maßstab	1:100
Blattgröße	590x297
Plotdatei	049804-02012-00.plt
entworfen	Feb. 05 ro
gezeichnet	Feb. 05 ac
geprüft	

München, den

Entwurfsverfasser

GFM GMBH
BERATENDE INGENIEURE
Akademiestr. 7
80799 München
Tel: 089-380178-0
Fax: 089-380178-30
info@gfm.com
http://www.gfm.com